Дилеры и сервисные центры: **www.prinoth.com**

AHWI Maschinenbau GmbH
Im Branden 15
D-88634 Herdwangen
Tel. +49 (0)7557 9212-0
Fax +49 (0)7557 9212-92
ahwi@prinoth.com

PRINOTH AG
Brennerstraße 34
I-39049 Sterzing (BZ)
Tel. +39 0472 72 26 22
Fax +39 0472 72 26 18
prinoth@prinoth.com

AHWI-ВОСТОК
г. Санкт-Петербург
техника: +7 (916) 24 07 669
з/ч: +7 (921) 892 12 95
ahwi-vostok@inbox.ru

RAPTOR 800

ПРОФЕССИОНАЛЬНЫЙ САМОХОДНЫЙ МУЛЬЧЕР

ПОСТРОЕН ДЛЯ САМЫХ СЛОЖНЫХ ЗАДАЧ В МИРЕ!

Являясь мировым лидером в технологиях мульчирования, RAPTOR 800 был разработан специально для решения самых сложных задач: корчевание пней, расчистка трасс газо-нефтетрубопроводов, удаление растительности под ЛЭП, рекультивация в сельском и лесном хозяйстве.
RAPTOR 800 - это идеальный баланс мощности и производительности. Всё до мельчайших деталей рассчитано на долговечность, удобство в обслуживании и высокую эффективность.
RAPTOR 800 - “Сделано в Германии”.

Prinoth®

КАЧЕСТВО И БЕЗОПАСНОСТЬ 1

RAPTOR 800 оснащён высококачественными фирменными компонентами. Немецкие инженеры гарантируют, что все компоненты машины полностью реализуют свой потенциал. Безопасность обеспечивается требованием стандартов ROPS / FOPS, а также дополнительной функцией автоматической системы пожаротушения в моторном отсеке.

МАНЕВРЕННОСТЬ 2

Высокопрочная ходовая обеспечивает уникальную манёвренность даже на сложных рельефах местности благодаря идеальному распределению веса и оптимальному центру тяжести. RAPTOR 800 преодолевает препятствия с уклоном до 45 градусов, имея при этом бесступенчатое переключение передач на скорости до 7,5 км/ч.

МОЩНОСТЬ 3

6-ти цилиндровый турбодизель CAT C 18 с электронным управлением, мощностью 640 л.с. создаёт максимальный крутящий момент при 1400 об/мин. Двигатель сертифицирован и соответствует требованиям экологии по выбросам Tier 4. Низкий расход топлива и большой топливный бак гарантируют как минимум один день работы без перерывов.

ПРОИЗВОДИТЕЛЬНОСТЬ 4

Новые системы Power Belt System/HDDL эффективней на 30 % по сравнению с эквивалентной мощностью гидравлических систем. Эффективность Power Belt System/HDDL сказывается на большей производительности с меньшим расходом топлива. Системы Power Belt System/ HDDL зарекомендовали себя надёжностью, а это снижает затраты на техническое обслуживание и увеличивает срок службы.

DELTA-TRACK »

Система DELTA-TRACK улучшает проходимость машины в самых труднодоступных местах. Опционально предлагаются различные варианты гусеничной ленты, а также траки различной ширины и с грунтозацепами различной конструкции.

HEAVY DUTY DRIVE LINE (HDDL) »

Система HDDL разработана для самых сложных условий эксплуатации. Навесное оборудование (фреза) приводится в движение при помощи ВОМ.

POWER BELT SYSTEM »

Благодаря ременному приводу рабочий орган имеет максимально возможную амплитуду подъема - опускания навесного оборудования (фрезы)

ЭРГОНОМИКА »

- Откидывающаяся кабина
- Отличный доступ для проведения технического обслуживания

КАЧЕСТВО ВПЛОТЬ ДО МЕЛОЧЕЙ

Prinoth

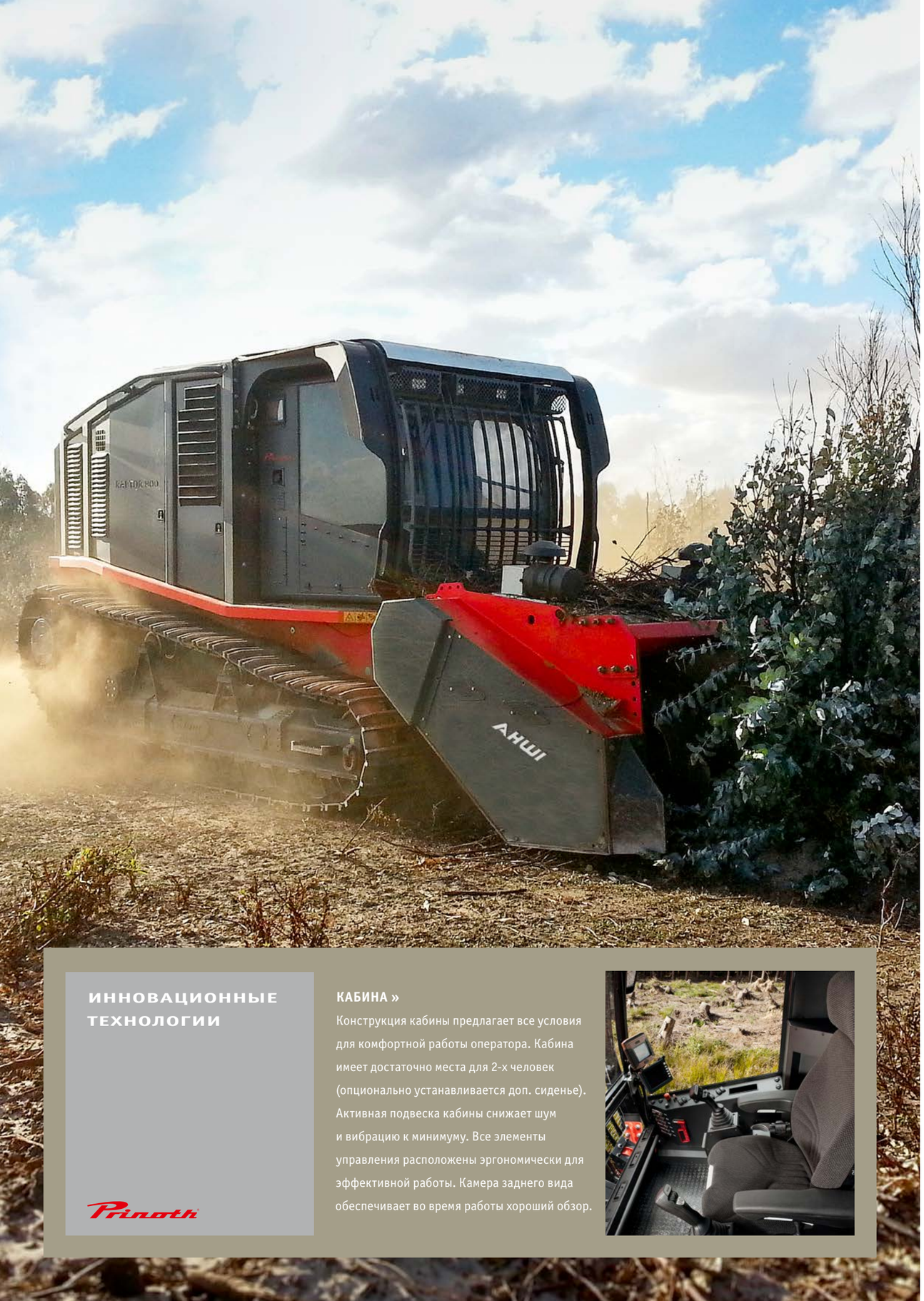

ИННОВАЦИОННЫЕ ТЕХНОЛОГИИ

КАБИНА »

Конструкция кабины предлагает все условия для комфортной работы оператора. Кабина имеет достаточно места для 2-х человек (опционально устанавливается доп. сиденье). Активная подвеска кабины снижает шум и вибрацию к минимуму. Все элементы управления расположены эргономически для эффективной работы. Камера заднего вида обеспечивает во время работы хороший обзор.

ТЕХНИЧЕСКИЕ ХАРАКТЕРИСТИКИ

НОРМА ТОКСИЧНОСТИ TIER 4

Двигатель	CAT C18
Мощность	640 л.с.
Рабочий объём	18 л
Макс.крутящий момент	2951 Nm
Топливный бак	820 л
Бак мочевины (AdBlue)	35 л
Напряжение	24 V
Гидравлический бак	120 л

НОРМА ТОКСИЧНОСТИ TIER 3

Двигатель	CAT C18
Мощность	640 л.с.
Рабочий объём	18 л
Макс.крутящий момент	2879 Nm
Топливный бак	820 л
Напряжение	24 V
Гидравлический бак	120 л

НАВЕСНЫЕ ОРУДИЯ

Модель	Рабочая ширина	Вес
M900	2300 мм	4850 кг
M700	2300 мм	4450 кг

Трансмиссия HDDL:

SB1200	1250 мм	5000 кг
M900	2300 мм	4800 кг

ШАССИ

Макс. Скорость	7,5 км/час
Шасси	D5H
Гусеница	с одним / двойным грунтозацепом

Траки	Общ. ширина	(Колея)
600 мм	2800 мм	(2200 мм)
700 мм	3000 мм	(2300 мм)
800 мм	3200 мм	(2400 мм)

МОБИЛЬНОСТЬ

Вес с M900	25600 кг
Вес без навесного оборудования	20750 кг

Удельное давление на грунт:	
600 мм	540 г / см²
700 мм	470 г / см²
800 мм	420 г / см²

Макс. угол крена	30°
Макс.угол подъёма	45°

ДОПОЛНИТЕЛЬНОЕ ОБОРУДОВАНИЕ

Лебедка
Избыточное давление в кабине
Противопожарная система
Арктический пакет
GPS
Стропы
Webasto
Централизованная система смазки
и другое

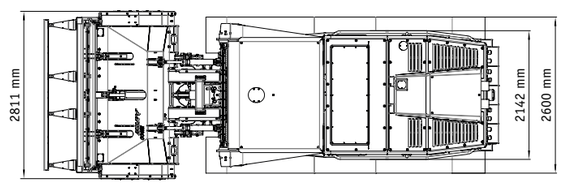

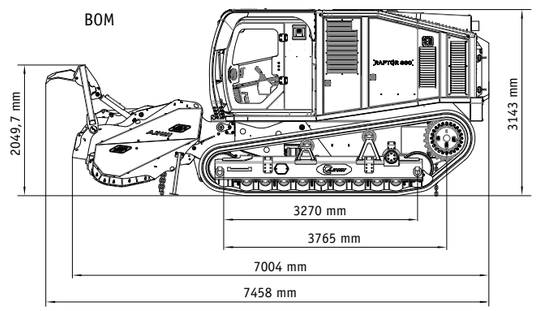

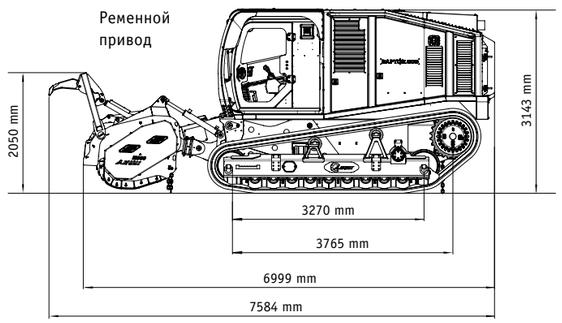

Изменения вследствие технического усовершенствования защищены.